無断複製転売禁止
maffon

ポカポカ湯たんぽカバー
裁断図（応用編）
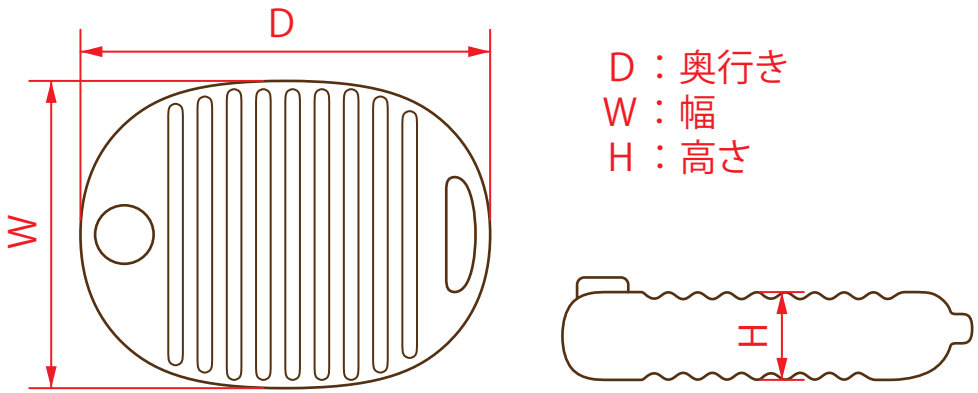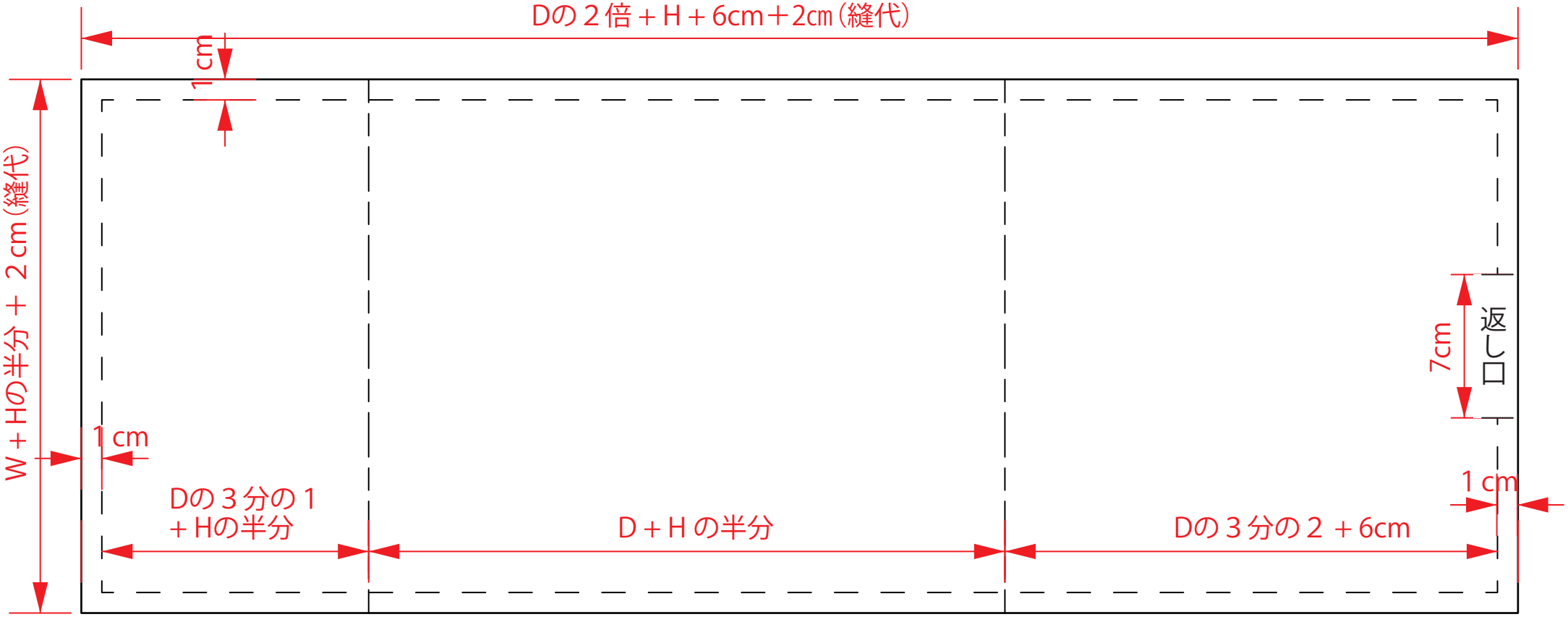
※計算式はおおよその目安にしてください。